68. DOCISK POZIOMY Z PODSTAWĄ PROSTĄ ZE STALI NIERDZEWNEJ **953 SS**

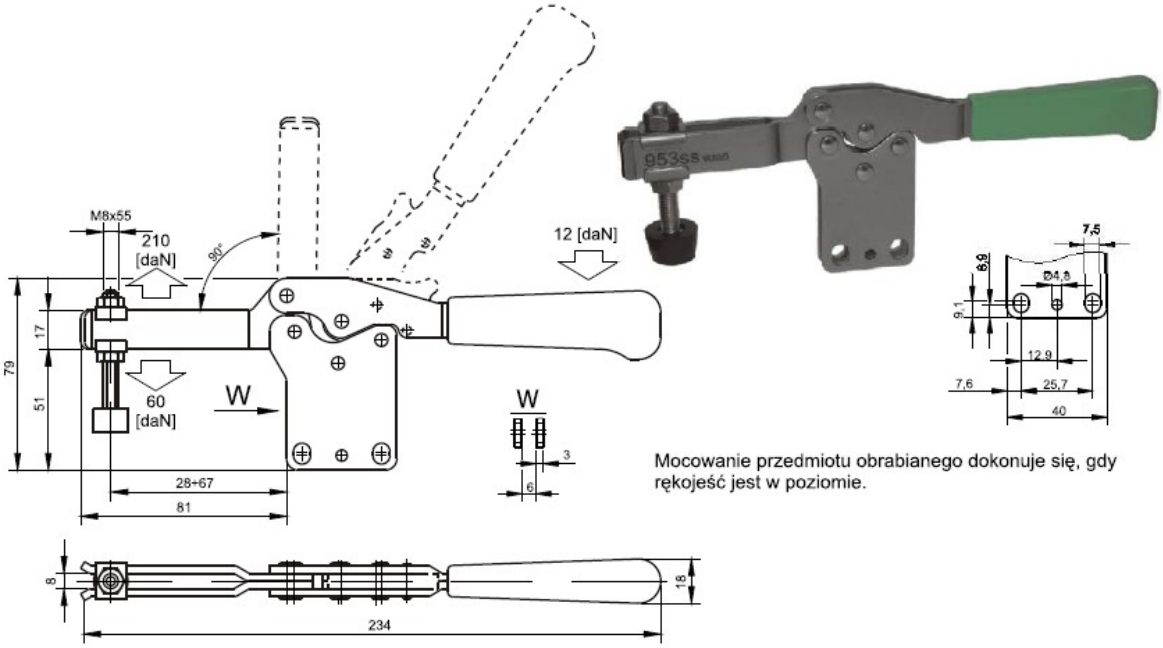

Mocowanie przedmiotu obrabianego dokonuje się, gdy rękojeść jest w poziomie.